МАГНИТОФОН ПРИСТАВКА «ОРЕЛЬ-101-1 СТЕРЕО». УСИЛИТЕЛЬ ЗАПИСИ ОКОНЕЧНЫЙ

СХЕМА ЭЛЕКТРИЧЕСКАЯ ПРИНЦИПИАЛЬНАЯ 5.410.004-01

KRUSO

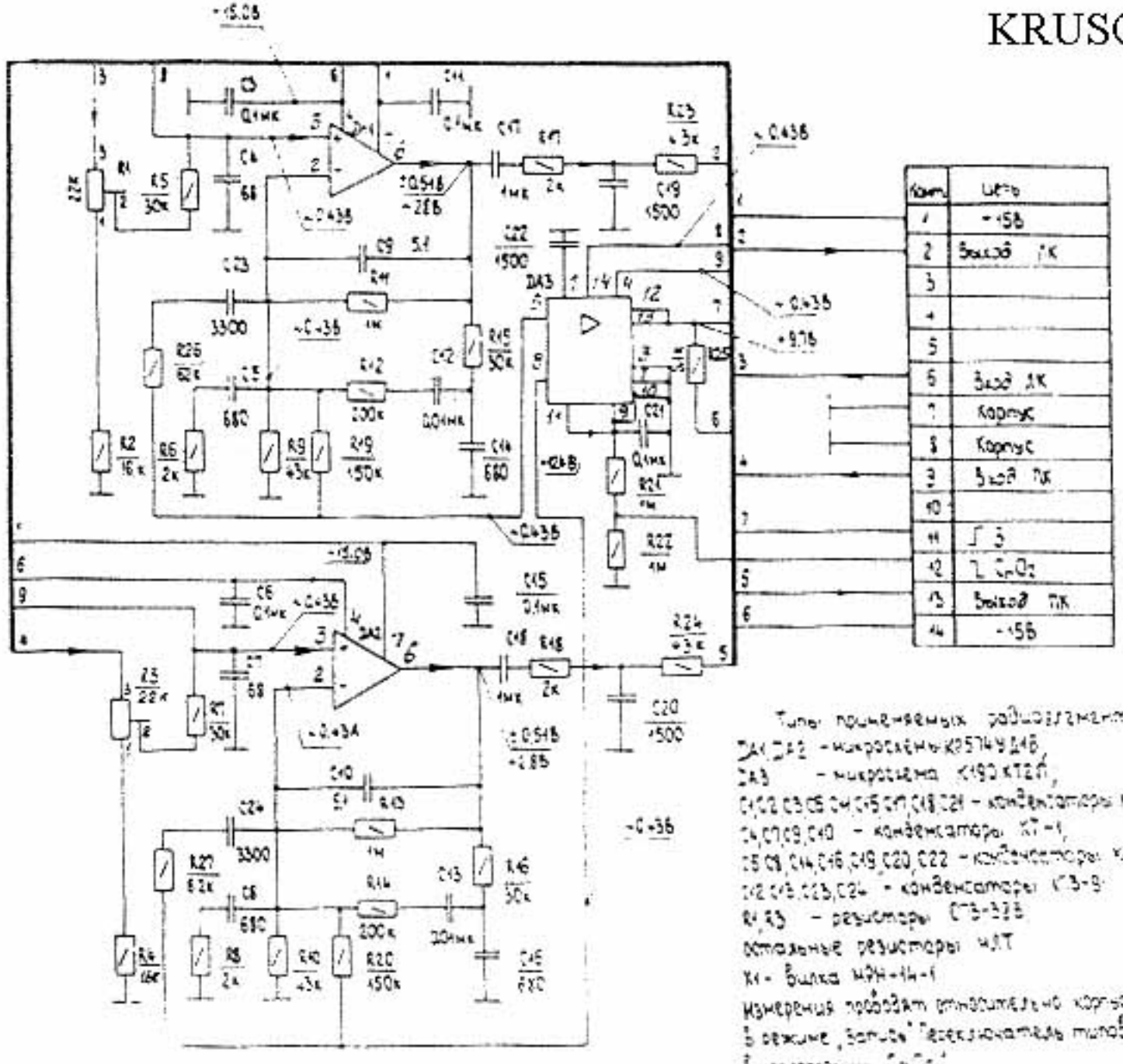

Типы применяемых радиоэлементов

DA1, DA2 – микросхемы К2574УД1Б,

DA3 – микросхема К190КТ2Л,

C1, C2, C3, C5, C11, C15, C17, C18, C21 – конденсаторы КТ3-17

C4, C7, C9, C10 – конденсаторы КТ-1,

C5, C8, C14, C16, C19, C20, C22 – конденсаторы [illegible]

C12, C13, C23, C24 – конденсаторы КТ3-9

R1, R3 – резисторы СТ3-33В

остальные резисторы МЛТ

X1 – вилка МРН-14-1

Измерения проводят относительно корпуса

В режиме „Запись" Переключатель типов лент

В положении „CrO2"